ZENESSIS®

SOLUTII ENERGETICE

Produs:
ZEN 72 TP

Green Stage

Perkins®

Racire cu lichid

50 Hz

Monofazat

Diesel

MADE IN EUROPE

ISO 9001 CERTIFIED

GRUP ELECTROGEN DIESEL ZEN 72 TP	STANDBY POWER (ESP)	PRIME POWER (PRP)
Putere (kVA)	72	65
Putere (kW)	57	51
Turatie (rpm)	1500	
Tensiune standard (V)	400 / 230	
Factor putere (cos phi)	0,8	
Amperaj (Amp)	94	

Certificari Endress Zenessis Group S.R.L.:
ISO 9001 : 2008, ISO 14001 : 2005, ISO 18001 : 2008.

Grupurile electrogene ZENESSIS sunt conforme CE,si sunt testate conform legislatiei EU privind nivelul de zgomot 2000 / 14 / EC.

Conditii ambientale de referinta: 1000 mbar; 25ºC; 30% umiditate relativa; putere in conformitate cu normativele ISO 3046 / ISO 8528.

Prime power (PRP) – ISO 8528
Prime power (PRP) - reprezinta puterea continua pe care un grup electrogen este capabil sa o asigure în mod continuu î n timp c e alimentează o sarcină electrică variabilă, atunci când funcționează pentru un număr nelimitat de ore pe an, în condițiile de exploatare convenite, intervalele de mentenanta și procedurile fiind efectuate in modul stabilit de către producător.

Standby power (ESP) – ISO 8528
Standby power (ESP) reprezinta puterea maximă disponibilă la o sarcina variabilă, în condițiile de funcționare prevăzute, pe care un grup electrogen este capabil sa o asigure, în caz de pană de curent sau in condiții de testare, pentru maximum 200 de ore de functionare pe an. Intervalele și procedurile de mentenanta fiind efectuate în modul stabilit de producător.

S.C. Endress Zenessis Group S.R.L.
Birouri:
Bucuresti: km 16 A1 – Ciorogarla, Sos. Bucuresti, Nr. 108
D38486 Apenburg - Winterfeld, In Altensalzwedel 49
Productie:
Romania, Bocsa, Str. Medresului, Nr. 17, jud. Caras – Severin.

1. MOTOR DIESEL

SPECIFICATII MOTOR	
Tip	PERKINS
Model	1104A-44TG1
Nr. cilindri & dispunere	4 in linie
Sistem injectie	Turbocompresor
Sistem racire	Cu lichid
Putere maxima standby (kWm)	65.6
Turatie (rpm)	1500
Cilindree (l)	4,4
Diametru interior & cursa (mm)	105 x 127
Factor compresie	17,25:1
Regulator	Mecanic
Capacitate totala ulei (l)	8
Capacitate agent racire motor (l)	13
Consum combustibil la sarcina 100% in regim prime (l / h)	14,8

2. ALTERNATOR

SPECIFICATII ALTERNATOR	Strathon / Leroy Somer
Model	ECO 76 KW / TAL044A
Frecventa (Hz)	50
Concept	Fara perii, cu 4 poli
Faze	3 + n
Tensiune (V)	400 / 230
Clasa izolatie	H
Sistem excitatie	Electronic
Randament	93%
Grad protectie	IP23
Certificare Test	EN 10204 : 2001

3. PANOU COMANDA

Realizat in cutie metalica, cu grad de protectie IP54, prevazut cu incuietoare. Panoul comanda este dotat cu modul de comanda ComAp Inteli Lite NT AMF25, prevazut cu posibilitate de pornire si oprire grup electrogen, atat in modul automat cat si in modul manual. Modulul de comanda monitorizeaza reteaua electrica si poate comanda si controla panoul AAR (aclansarea automata a rezervei).

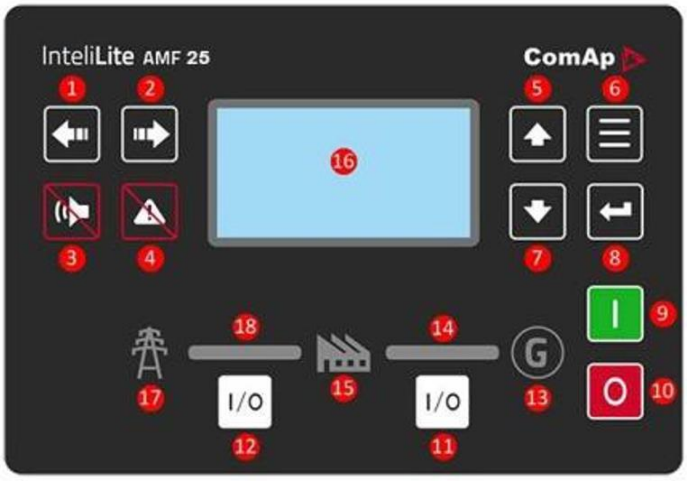

1. Buton **Stanga**
2. Buton **Dreapta**
3. Buton Resetare **Alarma**
4. Buton Resetare **Eroare**
5. Buton **Sus**
6. Buton **Pagina**
7. Buton **Jos**
8. Buton **Enter**
9. Buton **Start**
10. Buton **Stop**
11. Butonul **GCB**. Funcționează numai i n modurile MAN si de testare
12. Butonul **MCB**. Funcționează numai i n modurile MAN si de testare
13. Indicator **Status Generator**
14. **GCB On**. LED-urile verzi sunt in regim ”on” i n cazul în care GCB este închis și grupul este functional.
15. **Consumatori**
16. **Display,** 132 x 64 pixeli
17. Retea **stare Indicator**
18. **MCB On**. LED-urile verzi sunt în regim ”on” in cazul în care MCB este închis și rețeaua este i n parametrii presetati

♦ Specificatii standard panou comanda:

Panoul de comanda si control este montat in interiorul carcasei , in cutie metalica cu IP 54, prevazut cu geam pentru vizualizare, dotat cu:

- Modul comanda Inteli Lite NT AMF 25
- Incarcator baterie static
- Buton oprire de urgenta & sigurante pt. controlul circuitelor
- Protectie intrerupere circuit
- Relee protectie

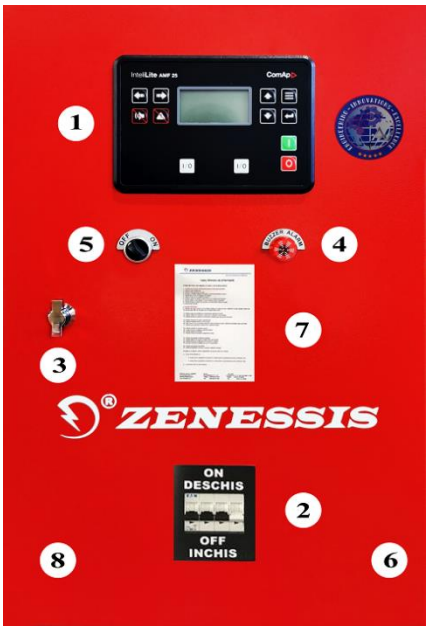

- **Configuratie:**
  1. Modul comanda Inteli Lite NT AMF 25
  2. Protectie CB- disjunctor
  3. Incuietoare
  4. Alarma sonora
  5. Buton START ON / OFF
  6. Balamale
  7. Grafic mentenanta
  8. Cutie metalica

♦ Specificatii standard modul comanda:

- Control prin microprocesor
- Display LCD 132 x 64 pixeli
- Posibilitate de programare pe panoul frontal cat si prin intermediul softului PC
- Butoane control si navigare soft touch
- Comunicare la distanta prin intermediul mufei USB sau optional prin intermediul RS232, RS485, Ethernet sau mesaj sms
- Memorare 180 evenimente cu data si ora
- Programare mentenanta 3 nivele
- Controlul incalzitorului motorului –optional

- **Afisaje:**

Motor: turatie motor; presiune ulei; temperatura agent racire; timp functionare; tensiune baterie; data mentenanta.
Alternator: tensiune (L – L, L – N); curent (L1 – L2 – L3); frecventa, putere activa kW, putere aparenta kVA, putere reactiva kVA r, factor putere, secventa faze.
Retea principala: tensiune (L – L, L – N); frecventa; retea principala pregatita; retea principala decuplata; grup electrogen pregatit; grup electrogen decuplat, , putere activa kW, putere aparenta kVA, putere reactiva kVA r, factor putere, secventa faze.

- **Atentionari:** incarcare defecta baterie, tensiune scazuta baterie, oprire ratata, nivel scazut combustibil, suprasarcina, inversare faza, defect senzor turatie.
- **Alarme:** presiune scazuta ulei, temperatura ridicata motor, sub/supraturatie, sub/suprafrecventa, sub/supratensiune, ECU defect-optional.
- **Afisari de stare:** start ratat, oprire urgenta, presiune scazuta ulei, temperatura ridicata motor, sub/supraturatie, sub/suprafrecventa, sub/supratensiune, senzor defect ulei, rotirea fazelor, suprasarcina, supracurent grup, inversare faze.

♦ Incarcator static baterie: fabricat cu tehnologie TSD, cu inalta eficienta. Protejat pentru curenti de scurtcircuit, poate fi folosit ca o sursa de curent, tensiune intrare 196-264 V, tensiune iesire 27,6 V/ 5A sau 13,8 V/ 5A

♦ Standarde:

Compatibilitate EMC; BS EN 60950; BS EN 60950 – 6 – 2 EMC; BS EN 61000 – 6 – 4 EMC.

4. CARCASA

Realizata din tabla zincata, vopsita in camp electrostatic, insonorizata acustic, material ignifug. Este proiectata modular cu usi de acces in interior pe toate laturile generatorului. Toba de esapament este de tip rezidential, montata in interiorul carcasei.

Carcasele sunt proiectate pentru a optimiza racirea ansamblului motor si alternator, putand fi montate in exterior, asigurand o protectie impotriva intemperiilor , si un nivel de zgomot redus. Vopsirea este realizata cu vopsea poliuretanica, cu protectie impotriva UV.

1. Modul comanda
2. Usa acces modul comanda
3. Usa acces motor si alternator
4. Ocheti ridicare macara
5. Tava retentie lichide (optional)
6. Capac radiator
7. Grilaj evacuare aer cald
8. Manere prevazute cu incuietori
9. Gauri ridicare / tragere
10. Sasiu
11. Buton avarie
12. Clapeta evacuare gaze esapament
13. Spatiu acces cabluri
14. Grilaj admisie aer
15. Tampoane protectie

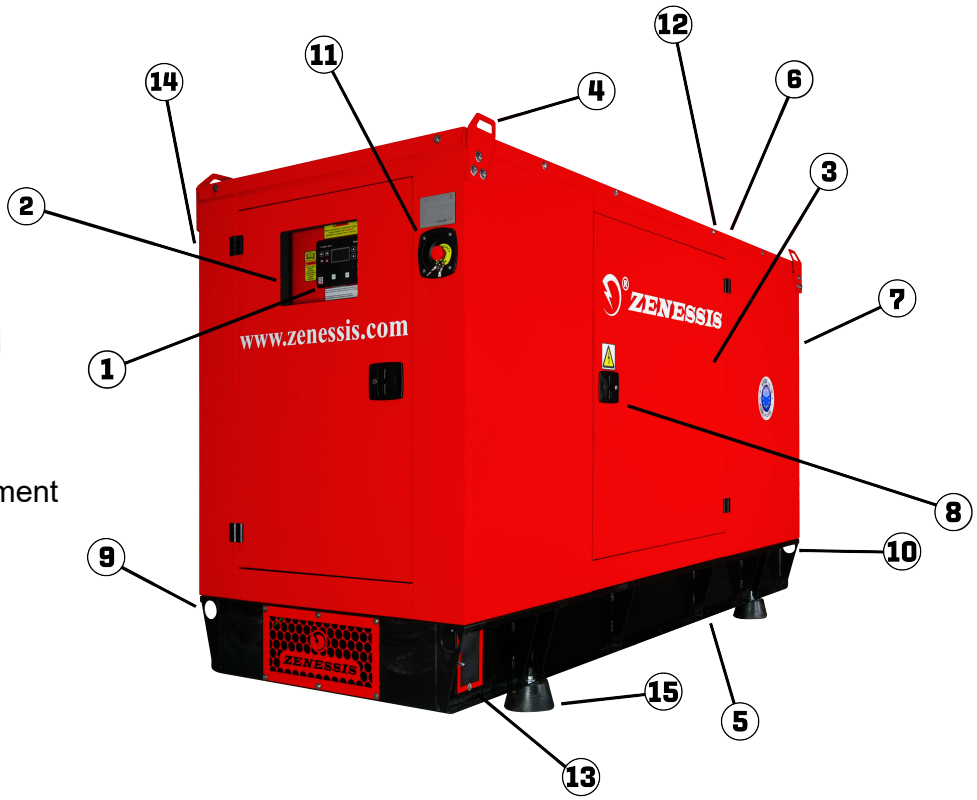

5. DIMENSIUNI & GREUTATE

Dimensiuni & greutate grup electrogen deschis	
Dimensiuni (lungime x latime x inaltime) (mm)	2300 x 1010 x 1865
Greutate uscat (kg)	1100
Capacitate rezervor combustibil (litri)	150
Nivel zgomot in ambient (la distanta de 7m)	82 db
Dimensiuni & greutate grup electrogen inchis	
Dimensiuni (lungime x latime x inaltime) (mm)	2690 x 1110 x 1700
Greutate uscat (kg)	1100
Capacitate rezervor combustibil (litri)	150
Nivel zgomot in ambient (la distanta de 7m)	70 db

6. DOTARI STANDARD

Panou control & comanda cu masuratori & dispozitive de control metalic, grad protectie IP 54

Incalzitor termostatat comandat pt. lichidul de racire

Incarcator static pt. acumulator

Acumulator pornire supradimensionat

Alternator dinamic incarcare acumulatori

Buton oprire urgenta

Sasiu cu rezervor combustibil dimensionat pt. 8 ore autonomie

Tampoane protectie

Amortizoare antivibratii

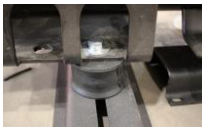

Balamale metalice

Dispozitiv electric masurare nivel combustibil

Usi acces prevazute cu incuietori

Trasee electrice protejate cu tubulatura & presetupa

Sistem pentru manipularea cu macaraua sau cu motostivuitorul

Toba esapament rezidentiala

Capitonaj antifonic ignifug

7. DOTARI OPTIONALE

Sistem incalzire anticondens. tablouri electrice

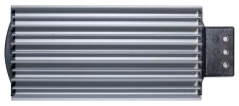

Sistem incalzire combustibil / ulei

Pompa circulatie incalzire lichid racire

Pompa evacuare ulei

AAR motorizat, inventie brevetata ENDRESS– Brevet OSIM 00048 / 2015

Protectie diferentiala cu 3/4 poli

Prize 400 V/ 230 V

Filtru combustibil cu detectie apa

Tablou ocolire – inventie brevetata ENDRESS – Brevet OSIM 00010 / 2012

Remorca auto

Pornire prin telecomanda

Protectie lipsa împamantare

Iluminat interior cu intrerupatoare actionate la deschidere usi

Tava retentie lichide

Senzor detectie scurgeri lichide

Buson exterior alimentare combustibil cu incuietoare

Instinctor cu suport interior carcasei

Carcasa superinsonorizata

Bujie incalzire aer admisie

Electrozi impamantare

Pompa automata transfer combustibil

Panou mobil distributie cu 4 prize

Tambur cablue

Detector incendiu cu oprire automata grup electrogen

Sistem stingere incendii cu gaz inert

Optional:

Remorca auto omologata RAR

Model remorca EGR 2000

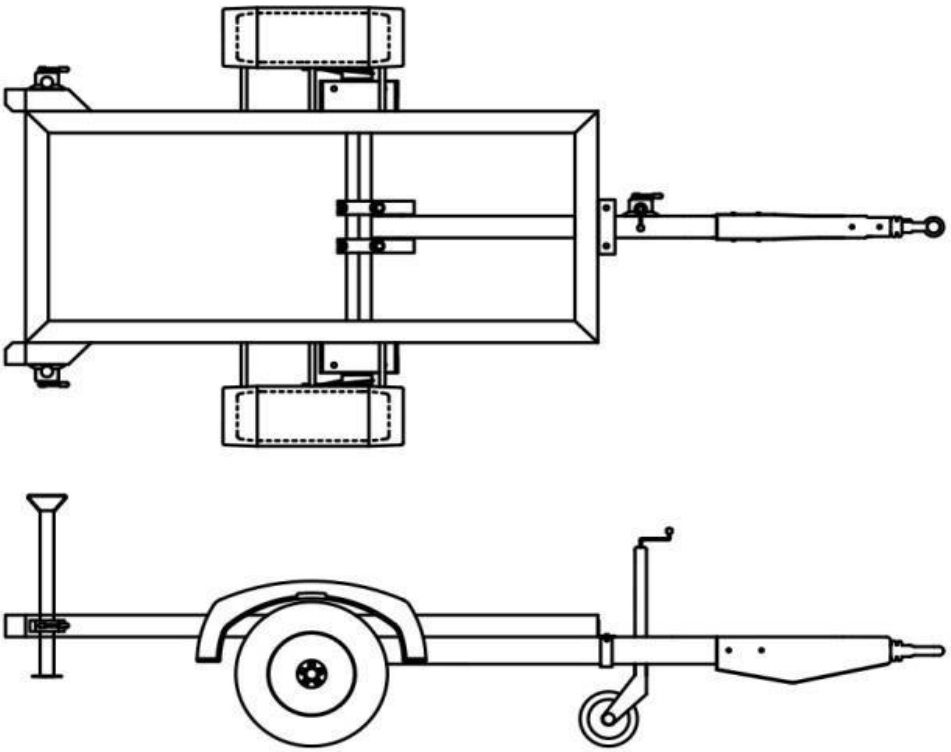

Create in Germania – Asamblate in Romania
Garantie: 24 luni sau 3000 ore de functionare.

PRODUSELE ENDRESS SUNT INTR-UN PERMANENT PROCES DE DEZVOLTARE SI PERFECTIONARE. DIN ACEST MOTIV, ENDRESS ZENESSIS GROUP ISI REZERVA DREPTUL DE A MODIFICA DATELE DIN ACESTE PLIANTE FARA O INFORMARE PREALABILA.

BOCSA,str. Medresului 17, Tel.: 0040.255.227.825; Fax: 0040.255.227.828 . BUCURESTI: km 16 A1 – Ciorogarla, Sos. Bucuresti, Nr. 108; Tel.: 0040.21.350.09.95; Fax: 0040.31.817.66.08. E-mail: office@endress-group.ro;
Web: www.endress-group.ro